EFD-25

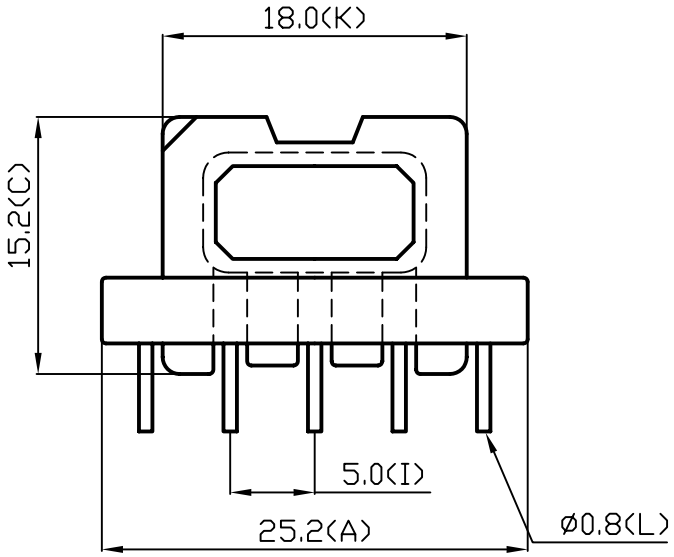

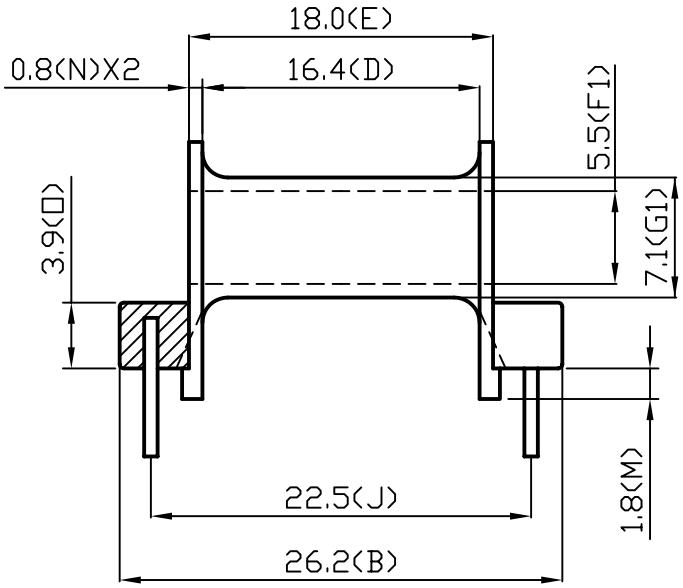

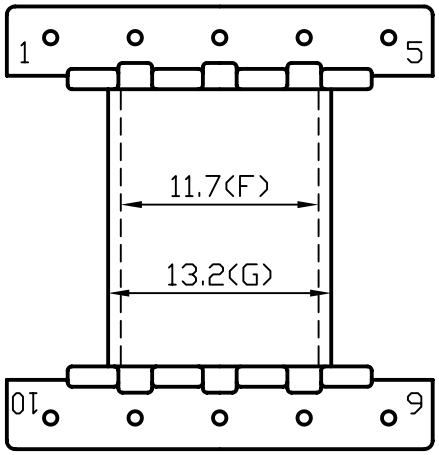

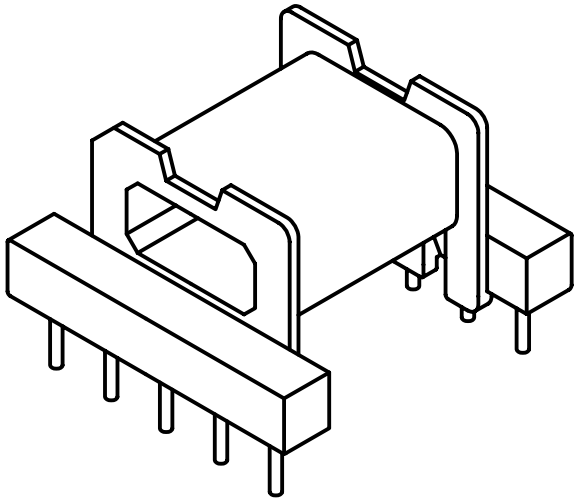

				TOLERANCE: WHOLE±0.5 PIN PITCH±0.1 ROW PITCH±0.5	DECIMAL X±0.3 .XX±0.2		CHECK	郭永揚
修改日期	修改部份	修改前尺寸	修改後尺寸	SHEET OF		REV.	DRAWING	陳淑芳

毅華企業股份有限公司	TEL	(02)2248-3366	MODEL	YW-314-00B	
YIH-HWA ENTERPRISES CO,LTD	FAX	(02)2240-6919	MATERIAL	PHENOLIC	
中和市連城路 222巷4弄2號2樓	UNIT	m/m	SCALE	2 / 1	DATE 1997.06.10